¤ j j

..... 3

..... 4

.....4

..... 6

科林电气
KE ELECTRIC
KE CHE

欢迎使用交流充电桩
二维码
余额查询

电 峰：
元/度
服 峰：
元/度
平：
元/度
谷：
元/度

连接中，请稍等……

请确认充电方式为
自动充满
确认
取消

充电监控信息
充电枪号:
充电方式:

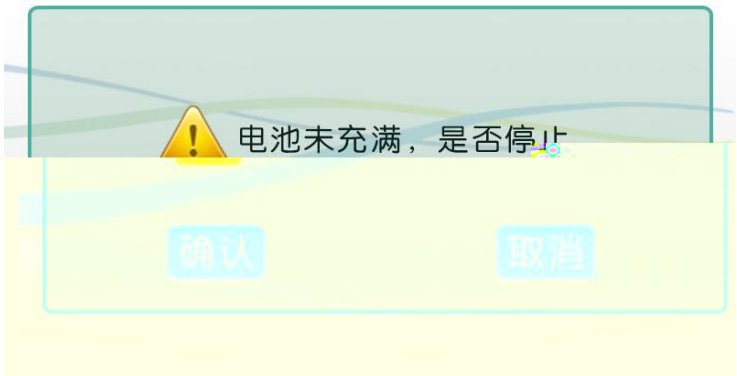
电池未充满，是否停止
确认
取消

提示
正在结费，请稍等

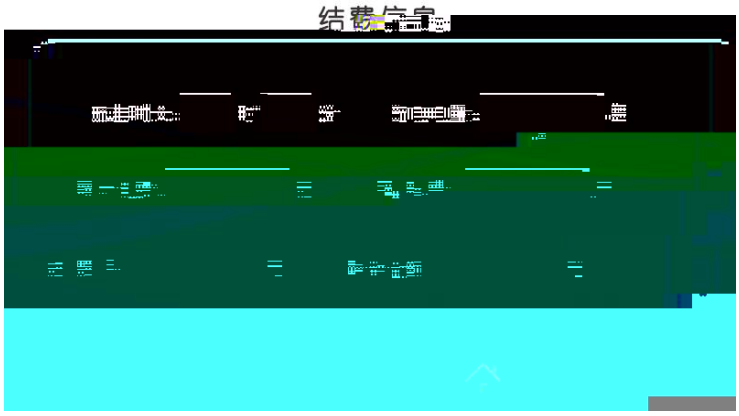
结费信息

充电完成，请刷卡结费
0123 4567 8912 3456
Name Last name

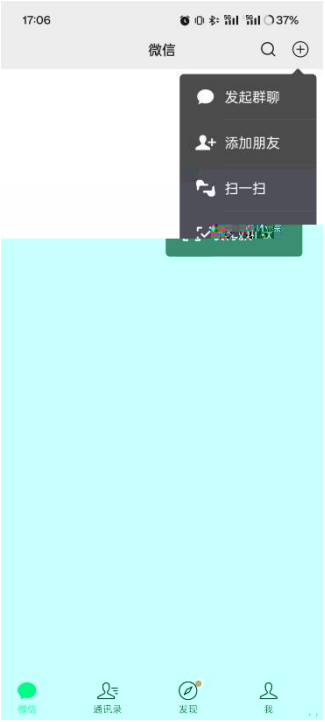
17:06
37%
微信
发起群聊
添加朋友
扫一扫
通讯录
发现
我

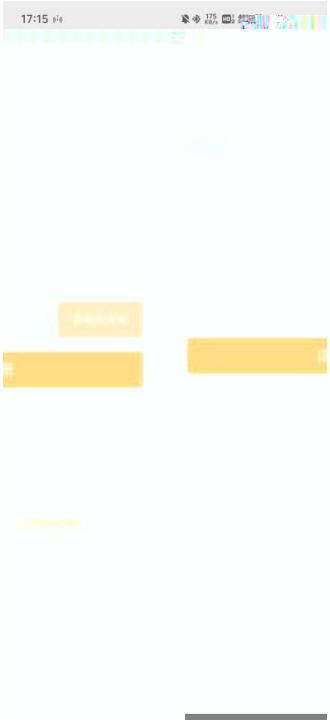
17:15

17:17
个人中心
充电订单
客服中心
自动费控
远程缴费
远程抄表
欠费跳闸
商业中心
扫码充电

17:10
35%
扫码充电
KE0000013730
资费
设备编码:
请选择充电
金额
20元
30元
50元
100元
200元
自定义金额
请输入自定义整数金额(元)
请选择充电枪
2号
1号
银行支付
支付

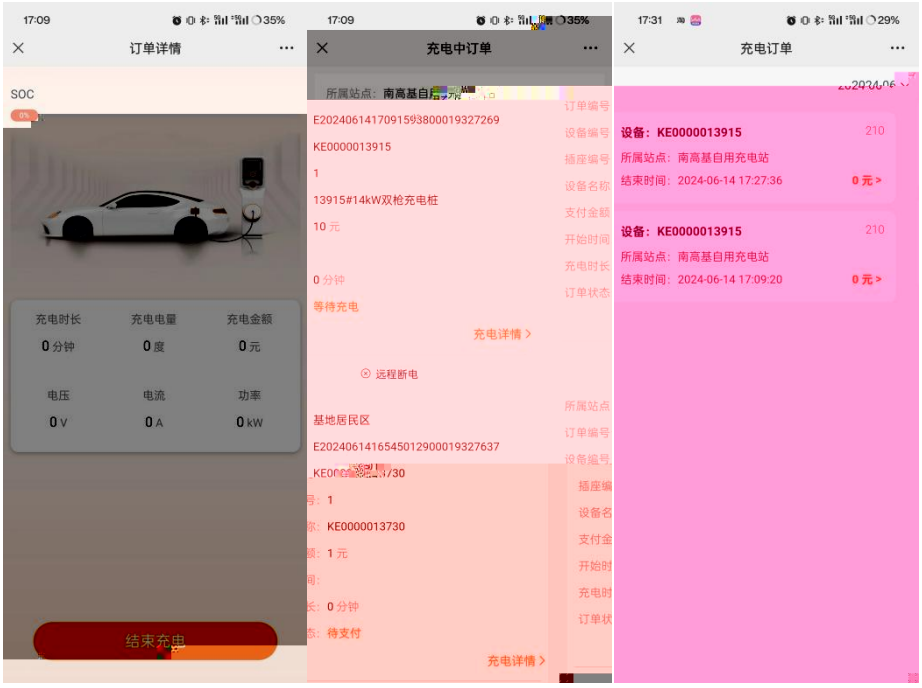
17:09
35%
订单详情
SOC
充电时长
0 分钟
充电电量
0 度
充电金额
0 元
电压
0 V
电流
0 A
功率
0 kW
结束充电
17:09
35%
充电中订单
E202406141709159380001932726 9
KE0000013915
1
13915#14kW双枪充电桩
10 元
0 分钟
等待充电
充电详情 >
远程断电
基地居民区
E202406141654501290001932763 7
KE0000013730
1
KE0000013730
1 元
0 分钟
待支付
充电详情 >
17:31
29%
充电订单
设备：KE0000013915
210
所属站点：南高基自用充电站
结束时间：2024-06-14 17:27:36
0 元 >
设备：KE0000013915
210
所属站点：南高基自用充电站
结束时间：2024-06-14 17:09:20
0 元 >

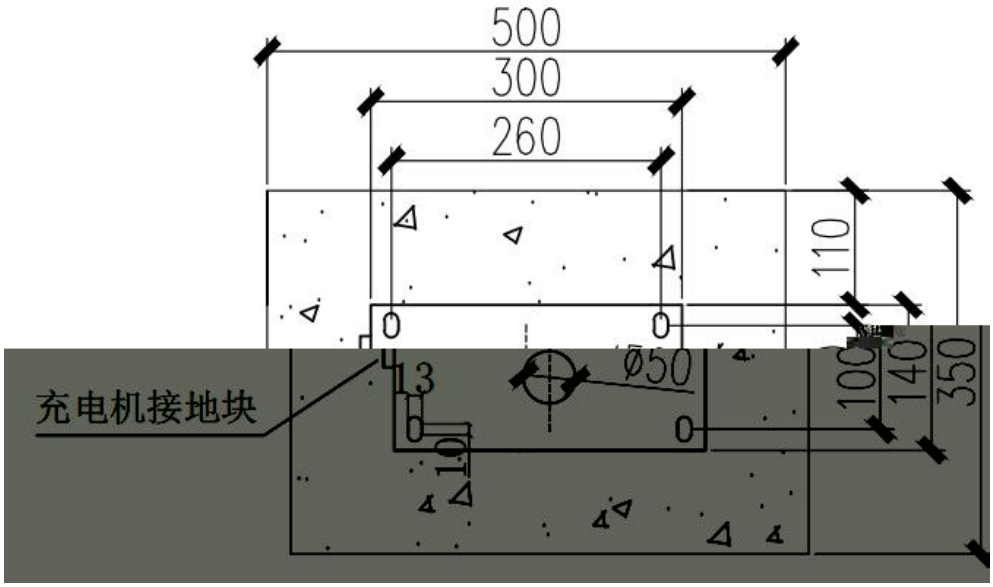
500
300
260
110
100
140
350
Ø50
13
10
充电机接地块

Ã

×